DOPPELPUMPE

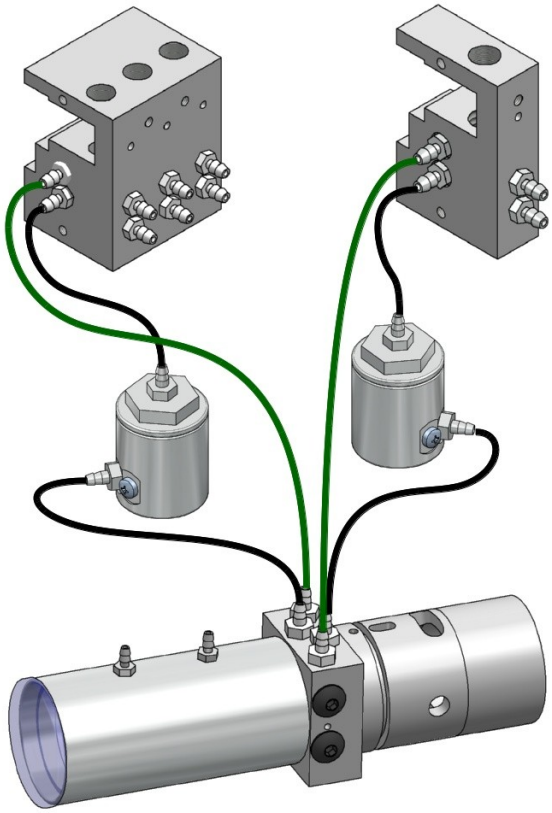

Anschlussbeispiel

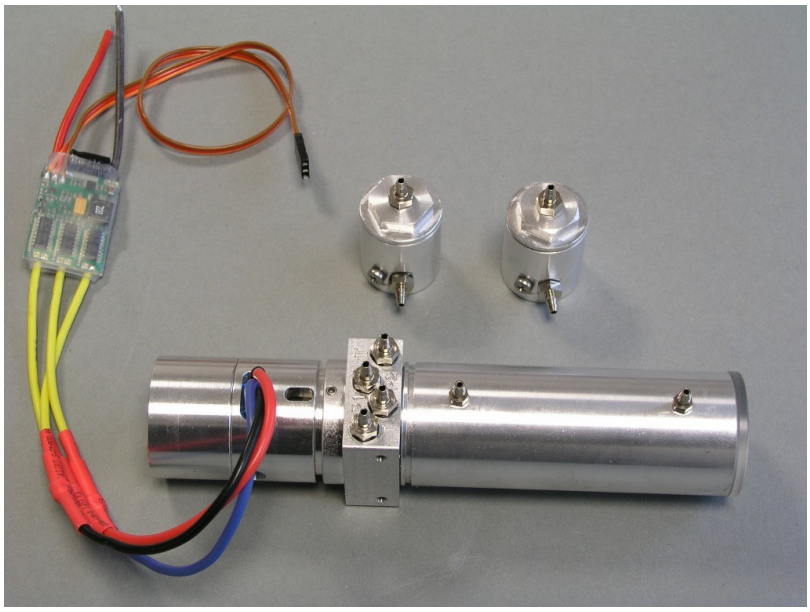

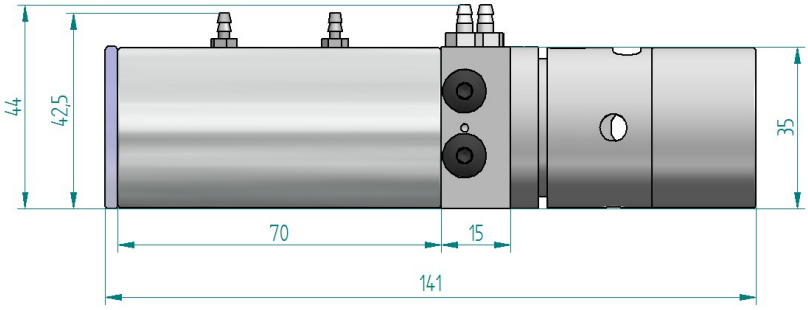

Doppelpumpe – Das heißt zwei Pumpen teilen sich ein Gehäuse, einen Motor und einen Tank.
Der Betriebsdruck kann für beide Pumpen unabhängig von einander eingestellt werden.

Wozu brauche ich zwei Pumpen in einem Modell, fragen Sie sich? – Ganz einfach:
Sie kennen sicher das Problem, sobald Sie mehr als eine Funktion gleichzeitig betätigen,
teilt sich der Ölstrom auf und geht den leichtesten Weg.
Das Resultat ist eine deutliche Reduktion der Bewegungsgeschwindigkeit einer Funktion
auf Kosten einer anderen.
Häufige Beispiele hierfür aus der Praxis sind unter anderem Hauptarm und Stiel eines Modell-Baggers,
oder Lenkung und Hubgerüst eines Modell-Radlader.

Mit unserer Doppelpumpe können Sie in Ihrem Modell ein „Zwei-Kreis-System“ aufbauen,
bei dem bestimmte Hydraulikfunktionen jeweils von einer Pumpe separat gespeist werden,
so daß diese sich nicht mehr gegenseitig beeinflussen können.

Hinweis: Ein ggf. vorhandener Ventilblock muß kostenpflichtig modifiziert werden, so daß eine getrennte Versorgung möglich wird.

Da ein „normaler“ Bürstenmotor allein nicht die Leistung für zwei Pumpen an einer Antriebswelle zu liefern vermag,
wird die Doppelpumpe von einem 120 Watt Brushlessmotor angetrieben.

Zum Lieferumfang der Doppelpumpe gehören:
- Doppelpumpeneinheit mit Tank
- Brushlessmotor mit Regler
- 2x Filtereinheit

Technische Daten:
- Stromaufnahme @ 12V = ca. 5,5-6,5A (je nach eingestelltem Druck)
- Stromaufnahme @ 7,2V = ca. 7-8A (je nach eingestelltem Druck)
- Max. Fördervolumen = 2x ca. 500ml/min (je nach Drehzahl des Motors)

0H108 (12V)	**Doppelpumpeneinheit** (mit Brushlessmotor, Regler, 2x Filter)	625,- €
0H108 (7,2V)	**Doppelpumpeneinheit** (mit Brushlessmotor, Regler, 2x Filter)	625,- €